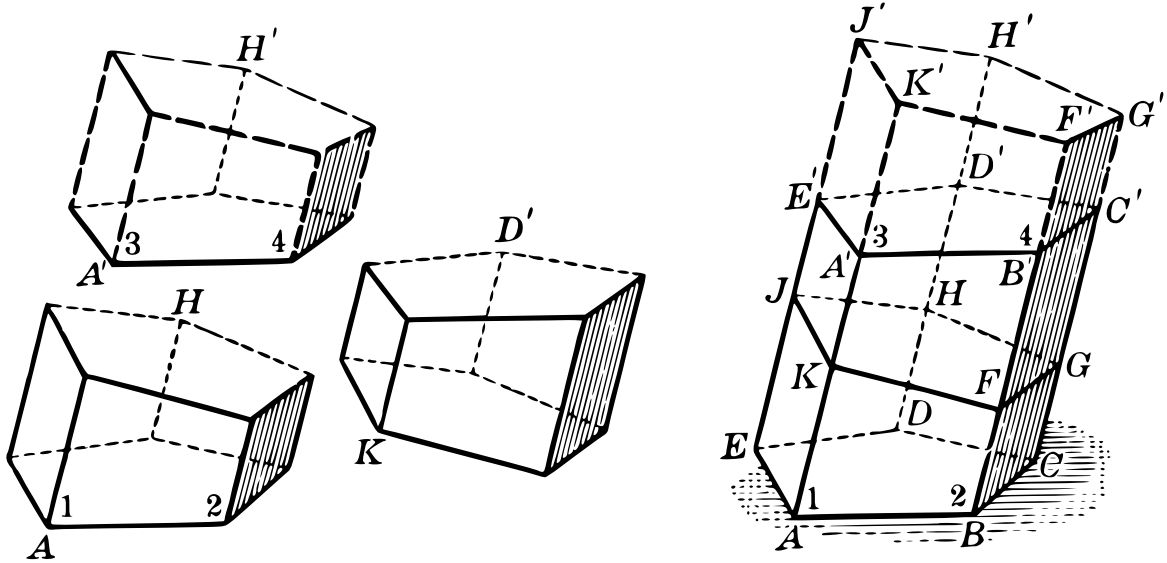
H'
3
4
A'
D'
H
1
2
A
K
J'
H'
K'
F'
G'
D'
E'
C'
3
4
A'
B
J
H
K
F
G
D
E
C
1
2
A
B